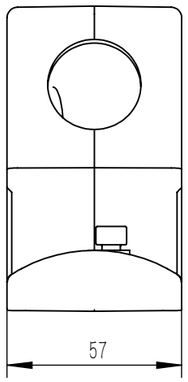

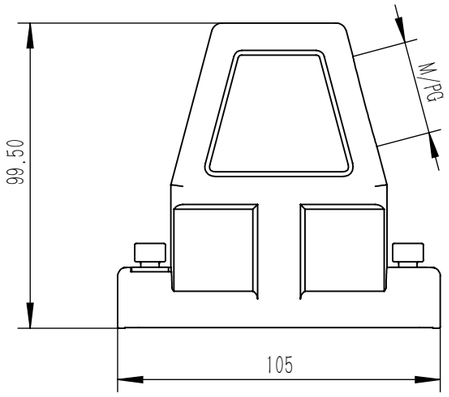

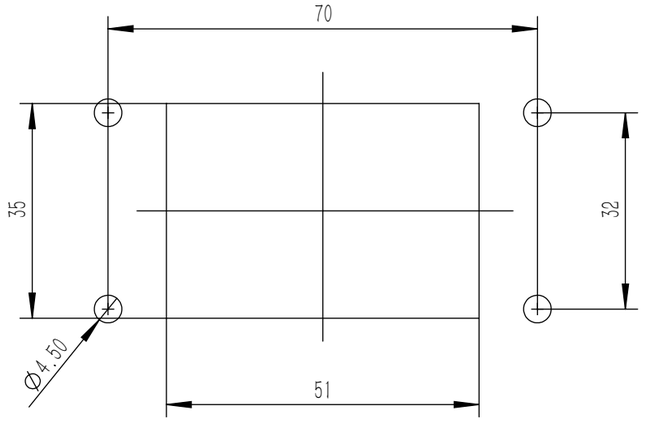

面板开孔图

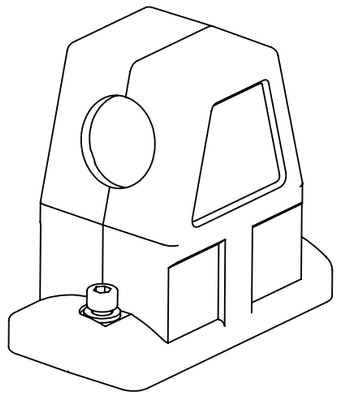

								浙江思美克电气科技有限公司
标记	处数	分区	更改文件号	签名	年 月 日	阶 段 标 记	重量	比例
设计			标准化			S A B		1:2
校核			工艺			编码		
主管设计			审核					
			批准			共1张 第1张	版本 0	替代

零 件 代 号
借(通)用件登记
描图
描校
旧底图总号
底图总号
签字
日期